TỔNG QUAN SẢN PHẨM:

Mẫu ghế EVO6604B là sản phẩm có thời hạn sử dụng tối thiểu 5 năm bởi được tạo thành bởi những chất liệu tốt. Khung ghế bằng thép phun sơn tĩnh điện, phần lưng ghế được ốp bằng nhựa PP cao cấp, phủ mút đúc lạnh bọc bên ngoài là lớp vải nỉ bền màu. Đính giữa phần trên lưng ghế là miếng vải da màu đen tạo điểm nhấn của sản phẩm. Đệm ghế ốp nhựa, bên trong cốt gỗ dán ép định hình được bọc bởi mút đúc lạnh định hình phủ vải nỉ. Tay ghế bằng gỗ tự nhiên với những đường cắt vát tinh xảo tạo cho người dùng cảm giác thoải mái. Tích hợp bàn viết tiện lợi có thể cất gọn vào trong hộp vách khi không sử dụng.

KÍCH THƯỚC:

Rộng	Sâu	Cao
664 mm	887 mm	1000 mm

PHỤ KIỆN ĐI KÈM:

	Có	Không
Bàn viết	✓	
Giá để đồ		✓
Hộp vách	✓	
Chân di động		✓

THÔNG SỐ KỸ THUẬT:

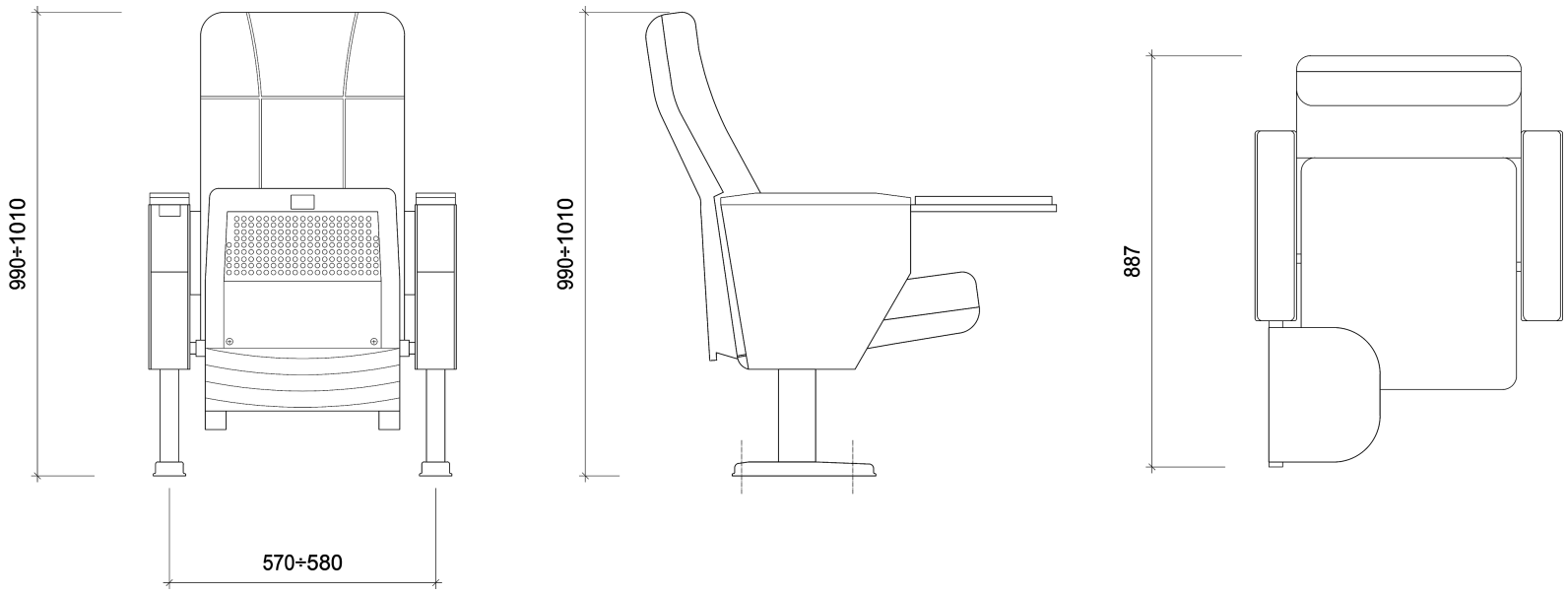

DIMENSION	W	D	H
	664 mm	887 mm	1000 mm

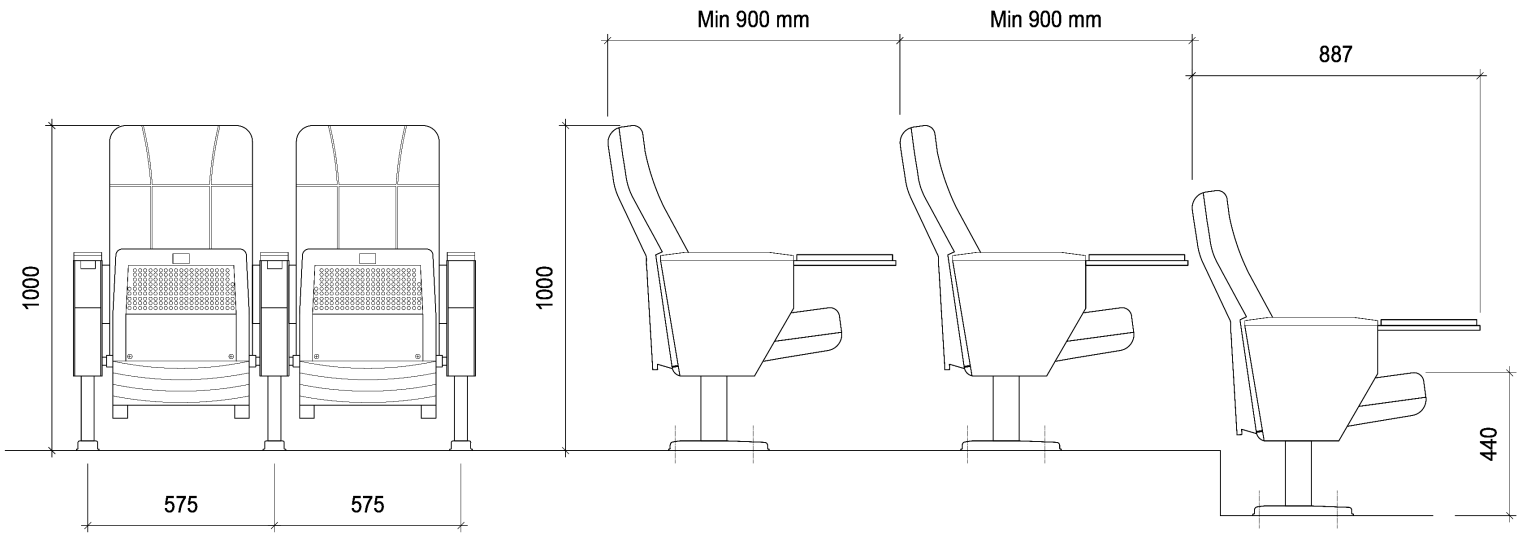

MÔ TẢ:

- Tựa lưng: Ốp nhựa cốt gỗ dán, phủ mút đúc lạnh định hình, bọc vải nỉ dày dặn bền màu tạo hình vòng cung và 2 đường kẻ sọc.
- Đệm ngồi: Ốp nhựa cốt gỗ dán, phủ mút đúc lạnh định hình, bọc vải nỉ dày dặn bền màu. Đệm ghế có thể lật lên khi không sử dụng.
- Bài viết: Tích hợp bàn viết tiện lợi có thể cất gọn vào trong hộp vách khi không sử dụng.
- Chân ghế: thép sơn tĩnh điện, bắt vít bám chặt mặt sàn, đế bằng thép lá dập tạo hình, phía trên sắt hộp chạy lên tới phần đệm ghế.